Un carrello elevatore elettrico di serie

con portate da 1.000 a 3.500 kg

Il mondo dell'Hangcha

HANGCHA

LI-ION TECHNOLOGY

HANGCHA fornisce batteria agli ioni di litio (LiFePO4) con 6 anni o 12000 ore di garanzia.

6ANNI

SOLUZIONI INNOVATIVE NUOVA POTENZA ORA

Tecnologia innovativa e affidabile agli ioni di litio (litio ferro-fosfato), sviluppata congiuntamente da HANGCHA e CATL. Le celle e i moduli della batteria provengono da CATL, con qualità affidabile, esclusivamente per HANGCHA.

/ Utilizziamo batterie e moduli quadrati al litio ferro fosfato utilizzato in grandi quantità dai veicoli commerciali nelle economie mature. / Il modulo utilizza un telaio in lega di alluminio robusto, leggero e con un'eccellente dissipazione del calore.
/ Sicuro ed e cace: efficienza di ricarica fino al 98%, termica temperatura fuori controllo 600°Co superiore.
/ Adattato alle basse temperature: viene fornito di serie con un impianto elettrico funzione di riscaldamento, garantendo il normale funzionamento a basse temperature. / Ricarica rapida: può caricare e funzionare allo stesso tempo, completamente carico in 2 ore.
/ Lunga durata: 4000 cicli di ricarica, mantenimento della capacità superiore all'80%.
/ Esente da manutenzione: la batteria non richiede manuale manutenzione.
/ Verde e pulito: senza inquinamento, zero emissioni.

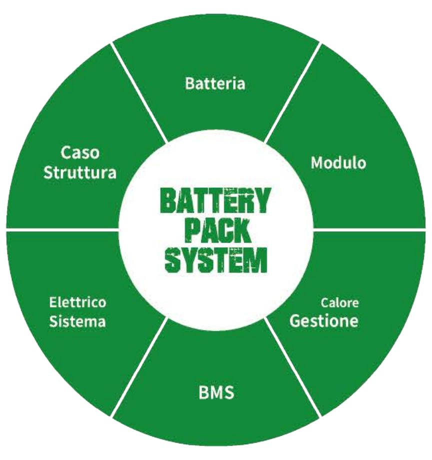

Li-Ion
2 ore
100%

Batterie al piombo
8-10 ore 100%

La ricarica rapida e la ricarica opportunità garantiscono la disponibilità continua dei veicoli

I carrelli elevatori alimentati agli ioni di litio sono sempre disponibili. Consentono una ricarica rapida completa o una ricarica potenziata (ricarica del 100% in 2 ore).
Non richiedono manutenzione e non richiedono la sostituzione della batteria se utilizzati per operazioni su più turni.

CARICATORE TITANI

Specifiche del pacco batteria agli ioni di litio

Tipo		CPD10-AC4-I	CPD15-AC4-I	CPD18-AC4-I	CPD20-AC4-I	CPD25-AC4-I	CPD30-AC4-I	CPD35-AC4-I
Voltaggio della batteria, capacità	V/Ah	80/202	80/202	80/202	80/271	80/271	80/404	80/404
Caricatore Titani		SLC-80100	SLC-80100	SLC-80100	SLC-80100	SLC-80100	SLC-80200	SLC-80200

Aspetto

L'applicazione di un nuovo metodo di progettazione avanzato, progettato da una società di progettazione di fama mondiale, rende il profilo del flusso accattivante del telaio del camion. Le dimensioni ridotte, l'aspetto semplice e il materiale metallico applicato per le parti esposte garantiscono una struttura robusta della serie A.

Treno di potenza

Comodo Operazione

ergonomico
Il volante di nuova concezione, il nuovo sistema frenante e le leve facili da azionare garantiscono una manovrabilità totale.

Posto e sedere
Lo spazio aggiuntivo per i piedi è previsto per ridurre significativamente l'affaticamento dell'operatore. Il nuovo gradino ampio e antiscivolo rende l'entrata e l'uscita facile e sicura.

Atterraggio morbido
Oltre al sistema di atterraggio morbido, viene adottato il sistema di sollevamento morbido (cilindri di sollevamento anteriori del montante triplex e montante duplex completamente libero), di conseguenza il rumore e gli urti del montante diminuisce significativamente.

Albero ad ampia visuale
Il nuovo montante ad ampia visuale offre una migliore capacità di visuale in avanti.

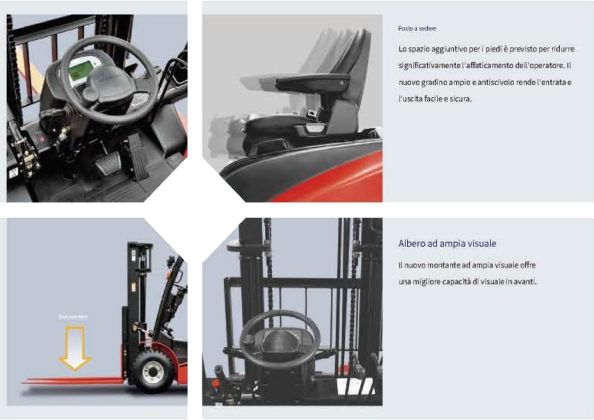

Intelligente

/ Centro di ricerca e sviluppo e test di prima classe.
/ Sistema di gestione della qualità della produzione di prima classe. / Stabilimento di produzione di prima classe.
/ Ambiente e controllo di prima classe.

Stabilità

La disposizione parallela avanzata del motore di trazione e della batteria posizionata in basso, fino al fondo del telaio, garantisce una buona stabilità al carrello.

1. Il baricentro basso garantisce una buona stabilità in curva, se non addirittura migliore
regolabile
la comodità di l'in
2. Atterraggio morbido
forchette basse
rumore di atterraggio
rotture delle forche
visione ampia
3. Facile da vedere
interazione
4. Basso rumore,
consumi
requisiti

Avanzato

Il controller MOSFET ad alta frequenza fornisce un controllo accurato di spostamento, sollevamento e migliori prestazioni regolabili e si adatta meglio al motore. La frenatura rigenerativa, la frenatura a corrente inversa e la funzione anti-scivolo in caso di pendenza garantiscono la sicurezza operativa.

Il grande cruscotto LED multifunzionale fornisce ore di funzionamento, carica della batteria e funzioni di autodiagnosi e con elevata precisione anche in ambienti difficili.

La frenata rigenerativa garantisce maggiore risparmio energetico ed efficienza durante la decelerazione del camion, i cambi di direzione e la guida in discesa.

Sistema C3/C4

Curtis grande cruscotto LED.
Operazione senza ricevitore

Controller AC importato ad alte prestazioni e di nuova generazione

Sistema D2

Cruscotto HANGCHA

Controller Inmotion GEN 6

Capacità di servizio

Coperchio della batteria completamente aperto, facile per il controller interno della batteria per evitare che l'acqua e il controller, il contattore e la spina di alimentazione emergano

È applicato il sistema di protezione da sovraccarico

C

manutenzione, sostituzione e pulizia del serbatoio dell'olio

Batteria laterale
la soluzione è a
e molto tempo

Specifiche del carrello elevatore elettrico serie A da 1,0-3,5 t

[illegible]

Specifiche del carrello elevatore elettrico serie A da 1,0-3,5 t

[illegible]

Specifiche del carrello elevatore elettrico serie A da 1,0-3,5 t

Distinguere segno	1.1	Produttore		GRUPPO HANGCHA CO.,LTD.					
	1.2	Designazione del tipo del produttore		CPD15-AD2	CPD18-AD2	CPD20-AD2	CPD25-AD2	CPD30-AD2	CPD35-AD2
	1.3	Trazione: elettrica (batteria o rete), diesel, benzina, gas combustibile		elettrico	elettrico	elettrico	elettrico	elettrico	elettrico
	1.4	Tipo di operatore: mano, pedestriano, in piedi, seduto, commissionatore		seduto	seduto	seduto	seduto	seduto	seduto
	1.5	Capacità di carico carico nominale	Q (kg)	1500	1800	2000	2500	3000	3500
	1.6	Interasse del carico	c(mm)	500	500	500	500	500	500
	1.8	Distanza del carico, dal centro dell'asse motore alla forca	x(mm)	406	411	448	448	480	485
	1.9	Interasse	y (mm)	1380	1380	1485	1485	1625	1625
Peso	2.1	Peso di servizio	kg	2940	3090	3880	4180	4650	5300
	2.2	Carico sull'asse, carico anteriore/posteriore	kg	3900/540	4300/590	5196/684	5920/760	7060/790	7950/850
	2.3	Carico sull'asse, scarico	kg	1353/1587	1440/1650	1728/2152	1780/2400	2324/2526	2380/2920

[illegible]

Una specifica del montante della serie 1,0 t/1,5 t/1,8 t/2,0 t

[illegible]

Una specifica del montante della serie 2.0t/2.5t/2.5tLW

[illegible]

Una specifica dell'albero della serie 3.0t/3.5t

[illegible]

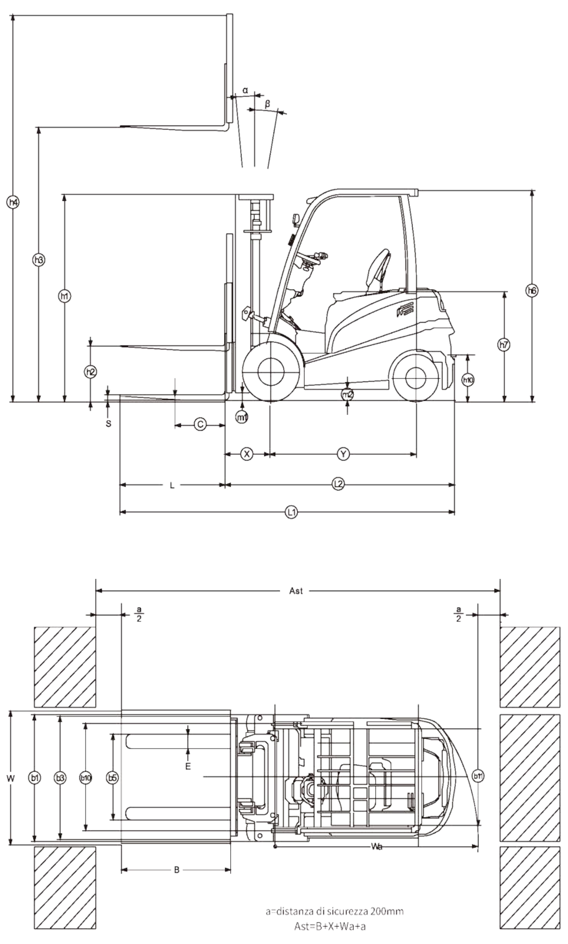

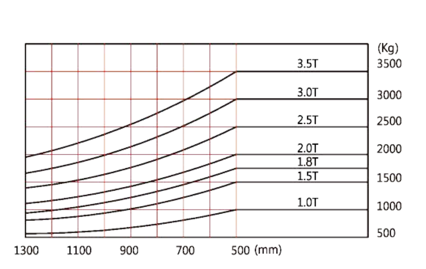

Caratteristiche standard	Opzioni
/ Motore di azionamento CA ad alta efficienza / Speciale per motore di sollevamento camion / Cruscotto multifunzione / Traslazione, sollevamento e sterzo completamente controllati elettronicamente / Sistema di illuminazione anteriore, indicatore di direzione, luci posteriori a LED combinate in tre colori / Tampone in gomma di grandi dimensioni / Stampaggio lamiera realizzato con piastra inferiore anteriore e posteriore / Stampaggio lamiera realizzato copertura sinistra e destra e coperchio batteria / Segnale acustico di inversione / Sterzo completamente idraulico / Scatola portaoggetti / Sistema di atterraggio morbido / Forche standard in rosso / Montante duplex ad ampia visibilità da 3 m / Attacco di traino / Specchietto retrovisore posizionato al centro	/ Cambio batteria laterale (utilizzando transpallet o carrello) / Batteria di fabbricazione cinese di grande capacità / Applicazione per celle frigorifere / Batteria importata ad alte prestazioni / Caricabatterie / Sistema di illuminazione posteriore / Pneumatico anteriore gemellato / Pneumatico SE / Pneumatico antitraccia / Sedile con sospensioni con OHG più alto / Specchietto retrovisore sinistro e destro / Impugnatura per inversione di marcia con pulsante clacson / Piastra portaforche larga / Reggicarico largo o più alto / Forche di altre dimensioni / Montante duplex con alzata libera completa / Montante triplex / Spostamento laterale integrato / Altri accessori /OPS / Luce spot blu / Altre specifiche su richiesta

HANGCHA

GRUPPO HANGCHA CO., LTD.

Sito della fabbrica: 666 Xiangfu Road, Hangzhou, Zhejiang, Cina (311305)

Tel: +86-571-88926735 88926755 Fax: +86-571-88926789 88132890

sales@hcforklift.com
www.hcforklift.com

Seguici su Facebook | Seguici su YouTube | Seguici su WeChat | Scarica "Hangcha

ISO45001:2018 ISO14001:2015 ISO9001:2015

I camion HANGCHA sono conformi ai Requisiti di Sicurezza Europei.

GRUPPO HANGCHA CO., LTD. si riserva il diritto di apportare qualsiasi modifica senza preavviso riguardante colori, equipaggiamenti o specifiche dettagliate in questa brochure o di interrompere la produzione di singoli modelli. I colori dei camion consegnati possono differire leggermente da quelli riportati nella brochure.

2024 VERSIONE 1/COPYRIGHT 2024/03