Carrelli elevatori frontali Serie XF Diesel / Benzina / GPL

Con portata da 1.000 a 3.500kg

Il mondo di Hangcha

HANGCHA

HANGCHA al tuo fianco, in ogni sfida

Soluzioni efficienti ed affidabili per le vostre esigenze

STAGE V & TIER 4F

Con Hangcha puoi soddisfare tutti gli standard sulle emissioni Stage V/Tier 4f che soddisfano le esigenze dei clienti in termini di valori, innovazione e prestazioni. Le tecnologie comprendono sistemi di alimentazione common rail, catalizzatori ossidanti diesel (DOC) e filtri antiparticolato diesel (DPF). Progettato e ottimizzato per ogni modello di motore, il nostro carrello elevatore massimizza l'efficienza e l'affidabilità.

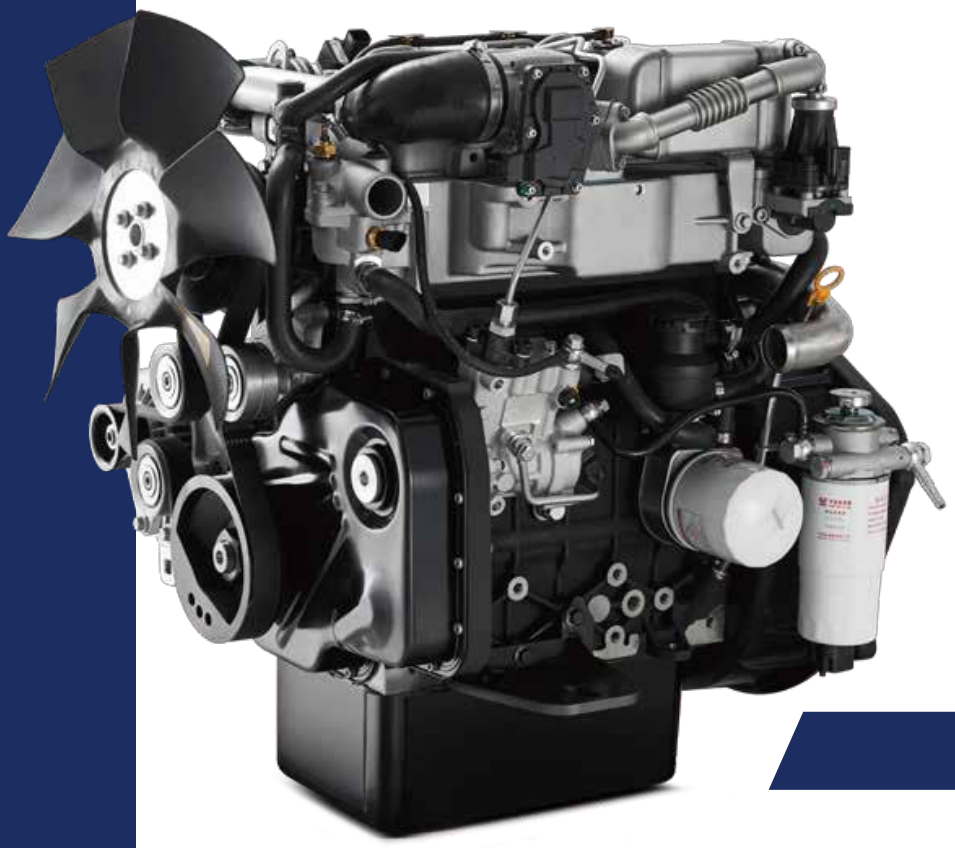

Pannello interattivo: lo strumento adotta un display LCD a colori da 4,0 pollici con quattro pulsanti interattivi e dispone di una funzione di comunicazione CAN bus. Il protocollo di comunicazione è compatibile con gli standard CANopen e SAE J1939.

Carrelli elevatori Hangcha con StageV & T4F

Nr.	Portata	Serie	Produttore	Motore	Alimentazione	Modello	Normativa emissioni	Trasmissione	Potenza (kw/rpm)
1	1.5-3.5t	XF	KUBOTA	V2607-CR-E5B	Diesel	CPCD15/18/20/25/30/35-XW97F	Stage V / Tier4 final	F	37.4/2400
2	2.0-3.5t	XF	XINCHAI	3E22YG51	Diesel	CPCD20/25/30/35-XH7F/B	Stage V	F/OKAMURA	44.8/2400

Note:F Trasmissione flottante

Potente/ Efficiente/ Affidabile

Praticità nelle funzioni

Comfort di guida e semplicità operativa sono stati attentamente considerati nello sviluppo della nuova serie XF. Soluzioni innovative sono state applicate su trasmissione e motore per ridurre le vibrazioni

Il posto guida è stato concepito per aumentare il comfort e la produttività dell'operatore.
In aggiunta all'ammortizzatore in gomma tra il telaio e l'asse sterzante è stato progettato un sistema completamente flottante tra motore e trasmissione che permette una sensibile riduzione delle vibrazioni.

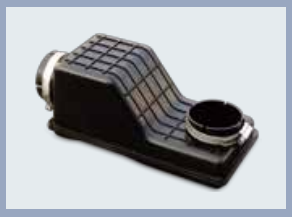

Le nuove soluzioni applicate sul sistema di scarico hanno permesso una sensibile riduzione della rumorosità.

1. Il nuovo layout del display LCD permette all'operatore un controllo veloce e semplice di tutte le funzioni del carrello.
2. La strumentazione di bordo di tipo automobilistico (leve di direzione e di retromarcia) migliora il comfort e la produttività dell'operatore.
3. Il volante di piccolo diametro e con regolazione dell'inclinazione garantisce sempre la migliore posizione di lavoro per l'operatore. L'elevata reattività del volante migliora la manovrabilità anche in spazi ristretti.
4. Il freno di stazionamento è altamente performante.
5. I pedali sospesi in stile automobilistico garantiscono la massima ergonomia

Produttività

Il sistema di sterzo idraulico con rilevamento dinamico del carico, il sistema di efficienza luminosa ed i bassi consumi garantiscono produttività e bassi costi di gestione.

Il nuovo sistema di sterzo idraulico con rilevamento dinamico del carico contribuisce a ridurre perdite di potenza idraulica e migliorare l'efficienza energetica.

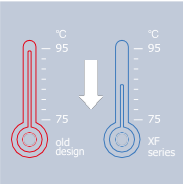

Temperature bilanciata dell'olio idraulico (2.5T 4TNE98)

Il nuovo sistema di efficienza energetica a Led permette di ridurre il consumo di energia, migliorare significativamente l'illuminazione e prolungare il tempo di lavoro.

L'ottimizzazione della struttura della trasmissione garantisce una migliore efficienza operativa e una riduzione dei consumi del 10%.

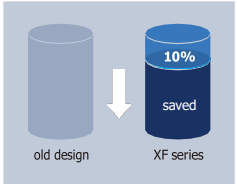

Consumi carburante

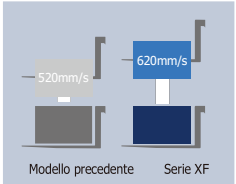

Velocità a pieno carico (2.5T 4TNE98)

Praticità nelle funzioni

L'ottima visibilità in tutte le direzioni garantisce un'elevata produttività in piena sicurezza.

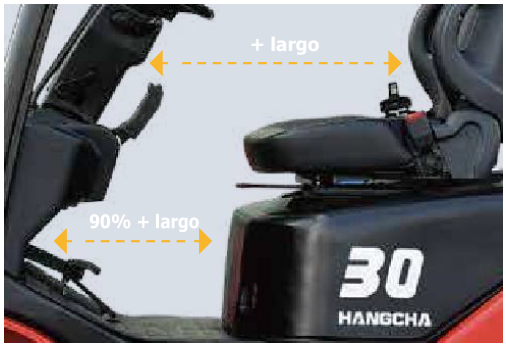

Il posto guida con spazio maggiorato aumenta il comfort di guida dell'operatore. Il nuovo gradino ampio e antiscivolo rende la salita e la discesa facile e sicura.

Il sistema di controllo elettro-idraulico proporzionale (opzionale) garantisce una gestione del carico più sensibile e precisa. Le leve semplici da azionare garantiscono un controllo totale del carico. Viene fornito un bracciolo per aumentare il comfort dell'operatore.

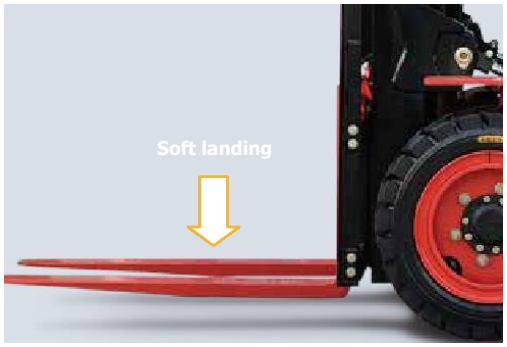

In aggiunta al sistema di discesa soft viene applicato un sistema di salita soft (cilindri di sollevamento anteriori del montante triplex e montante duplex con alzata libera), che garantisce riduzione del rumore e maggiore fluidità nelle operazioni di salita e discesa con o senza carico.

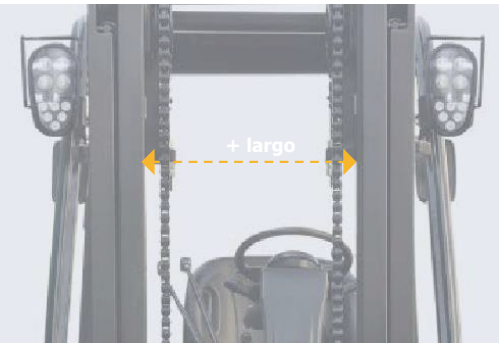

I cilindri di sollevamento anteriori sviluppati con diametro esterno più piccolo garantiscono una maggiore visibilità. I cilindri di sollevamento doppi offrono maggiore visibilità frontale.

Affidabilità

Il sensibile aumento dell'affidabilità della serie XF garantisce un incremento notevole della produttività del cliente.

La nuova trasmissione in lega di alluminio con struttura completamente flottante offre un'eccellente capacità di dissipazione del calore e i dischi frizione maggiorati garantiscono le massime performance in ogni applicazione.

Un nuovo sistema di controllo del veicolo integra tutti i componenti elettrici garantendo le migliori performance in situazioni di temperatura, umidità e vibrazioni elevate.

Il nuovo sistema di filtraggio aspirazione aria motore a doppia sezione è stato concepito per garantire una maggiore vita operativa, una maggiore resistenza alla corrosione e alle vibrazioni e una bassa resistenza al passaggio dell'aria

La serie XF è stata concepita con un telaio robusto, cofano motore stampato, profili del montante con alte performance.

Il radiatore maggiorato con serpentina ad onda e canale di dissipazione del calore ottimizzato garantisce le migliori performance anche in applicazioni pesanti.

Manutenzione semplice

Un'attenta progettazione del carrello garantisce operazioni di manutenzione e controllo semplici, veloci ed economiche.

Il coperchio sul cruscotto può essere sollevato facilmente per controllare il liquido dei freni.

Il design a due sezioni rende la pedana facile da sollevare e da rimuovere per accedere alla trasmissione.

La serratura del cofano motore permette un accesso rapido al vano motore.

I pomelli di chiusura del coperchio del radiatore possono essere facilmente smontanti a mano per consentire ispezioni o manutenzioni veloci.

Sicurezza

Una vasta gamma di soluzioni altamente tecnologiche assicurano la massima sicurezza in tutte le operazioni.

Il sistema ammortizzante del cofano motore aiuta ad aumentare la sicurezza.

Una maniglia montata sul montante posteriore con un clacson a pulsante migliora la sicurezza dell'operatore durante la retromarcia.

1. Il sistema di rilevamento della presenza dell'operatore prevede funzioni di blocco del sollevamento, del brandeggio e della trazione. Quando l'operatore lascia il sedile, il sistema automaticamente blocca il sollevamento, il brandeggio e la marcia del carrello.
2. Una valvola di sicurezza garantisce che il montante non vada fuori controllo se si rompe qualche tubo.

Caratteristiche standard

Trasmissione	Sterzo	Telaio	Controllo	Idraulica
/ Trasmissione ammortizzata / Filtro Olio / Asta di livello / Radiatore dell'olio / Freni senza amianto / Trasmissioni MS con freni a bagno d'olio	/ Servosterzo completamente idraulico / Diametro del volante più piccolo / Regolatore del volante	/ Pedale antiscivolo / Pedale con copertura in gomma / Molla cofano motore	/ Servosterzo / Pedali sospesi / Interruttore combinato integrato / Cavo freno di stazionamento	/ Valvola di controllo dinamico del carico / Filtro olio idraulico / Valvola di sicurezza su cilindri brandeggio / Asta di livello olio idraulico

Carrello	Gruppo Propulsore	Elettronica	Montante
/ Dispositivo controllo trazione / Sedile standard / Tettuccio di protezione standard / Copertura impermeabile sul tettuccio / Specchietto retrovisore / Ruote pneumatiche /Sedile con sistema di rilevamento presenza operatore a bordo / Cassetta degli attrezzi	/ Radiatore in alluminio di grande capacità / Filtro aria a turbina / Filtro di sicurezza / Silenziatore di aspirazione ad alta efficienza / Silenziatore di scarico ad alta efficienza	/ Luci anteriori ad alta efficienza / Luci posteriori a led ad alta efficienza / Batteria di avviamento senza bisogno di manutenzione / Controller combinato / Display LCD / Interruttore posizione di folle / Contaore / Indicatore di livello carburante / Indicatore temperatura acqua / Spia pre-riscaldamento / Indicatore di carica / Avviso pressione olio motore / Avviso pressione olio trasmissione / Clacson / Cicalino retromarcia / Interruttore di emergenza / Lampeggiante	/ Montante standard Duplex a grande visibilità / Forche standard / Piastra porta force standard / Griglia reggi carico / Valvola limitazione velocità / Valvola idraulica di massima pressione / Ammortizzatore in salita e discesa stadi montante / Rulli di contrasto laterale

Optional

Carrello	Trasmissione	Gruppo Propulsore	Idraulica	Elettronica	Montante
/ Cabina / Riscaldamento cabina / Vetro anteriore / Ruote super elastiche / Ruote no marking / Sedile ammortizzato / Estintore / Copertura steli cilindri brand. / Tettuccio di protezione rialzato / Sistema antislittamento inversione di marcia / Special given color / Sedile con Sistema uomo a bordo	/ Gemellatura ruote anteriori	/ Sistema doppia alimentazione GPL / Radiatore in rame di grande capacit. / Sistema scarico fumi verticale / Sistema scarico fumi centrale / Pre-filtro aspirazione aria / Copertura a rete del radiatore / Marmitta spegni arco / Sistema trattamento fumi di scarico / Supporto girevole bombola GPL / Supporto bombola GPL verso il basso / Protezione ventola raffreddamento radiatore	/ Vie idrauliche supplementari / Sistema di controllo proporzionale elettroidraulico / Filtro olio su linea idraulica di ritorno	/ Fari di lavoro anteriori / Fari di lavoro posteriori / Spie di segnalazione / Avviso separatore gasolio-acqua	/ Duplex a grande visibilità / Triplex-gal a grande visibilità / Triplex-gal a grande visibilità a 4 cilindri / Forche speciali / Piastra porta forche allargata / Griglia reggi carico allargata

Attrezzature optional

/ Pinza per bobine carta
/ Pinza rotante per balle
/ Stabilizzatori carico
/ Pinza per fusti
/ Pinza per balle
/ Pinza per fusti multipli
/ Gancio gru
/ Traslatore
/ Forche rotanti
/ Prolunghe forche
/ Dispositivo di rilascio carico
/ Pinza per cartone
/ Tira e spingi carico
/ Benna
/ Gancio di traino
/ Forche telescopiche

1.0~1.8t XF Specifiche montante: (pneumatico)

Tipo	Modello	Altezza sollevamento	Altezza montante			Alzata libera		Front		Brandeggio		Capacità di carico					
			Abbassato	Sfilato		Con griglia	Senza Griglia			Avanti	Indietro	Capacità di carico baricentro 500mm					
				Con griglia	Senza Griglia							Ruota singola			Gemellata		
								1 / 1.5	1.75t			1t	1.5t	1.75t	1t	1.5t	1.75t
		mm	mm	mm	mm	mm	mm	mm	mm	(°)	(°)	kg	kg	kg	kg	kg	kg
Duplex a grande visibilità	X15M200	2000	1495	2565	2955	155	155	405	410	6	12	1000	1500	1750	1000	1500	1750
	X15M250	2500	1745	3065	3455	155	155	405	410	6	12	1000	1500	1750	1000	1500	1750
	X15M270	2700	1845	3265	3655	155	155	405	410	6	12	1000	1500	1750	1000	1500	1750
	X15M300	3000	1995	3565	3955	155	155	405	410	6	12	1000	1500	1750	1000	1500	1750
	X15M330	3300	2145	3865	4255	155	155	405	410	6	12	1000	1500	1750	1000	1500	1750
	X15M350	3500	2245	4065	4455	155	155	405	410	6	12	1000	1500	1750	1000	1500	1750
	X15M370	3700	2395	4265	4655	155	155	405	410	6	12	1000	1500	1750	1000	1500	1750
	X15M400	4000	2595	4600	4955	155	155	405	410	6	12	1000	1500	1650	1000	1500	1700
	X15M430	4300	2745	4900	5255	155	155	405	410	6	6	950	1450	1600	1000	1450	1650
	X15M450	4500	2845	5100	5455	155	155	405	410	6	6	900	1400	1550	950	1400	1600
	X15M470	4700	2945	5300	5655	155	155	405	410	6	6	850	1350	1500	900	1350	1550
	X15M500	5000	3095	5600	5955	155	155	405	410	6	6	800	1300	1450	850	1300	1500
	X15M550	5500	3345	6100	6455	155	155	405	410	6	6	/	/	/	750	1150	1300
	X15M600	6000	3595	6600	6955	155	155	405	410	6	6	/	/	/	700	1050	1150
Duplex Gal	X15U200	2000	1560	2585	2945	975	615	405	410	6	12	1000	1500	1750	1000	1500	1750
	X15U250	2500	1810	3085	3445	1225	865	405	410	6	12	1000	1500	1750	1000	1500	1750
	X15U270	2700	1910	3285	3645	1325	965	405	410	6	12	1000	1500	1750	1000	1500	1750
	X15U300	3000	2010	3590	3950	1425	1065	405	410	6	12	1000	1500	1750	1000	1500	1750
	X15U330	3300	2160	3885	4245	1575	1215	405	410	6	12	1000	1500	1750	1000	1500	1750
	X15U350	3500	2260	4085	4445	1675	1315	405	410	6	12	1000	1500	1750	1000	1500	1750
	X15U370	3700	2360	4285	4645	1775	1415	405	410	6	12	1000	1500	1750	1000	1500	1750
	X15U400	4000	2560	4585	4945	1975	1615	405	410	6	12	1000	1500	1650	1000	1500	1700
Triplex Gal	X15N400	4000	1970	4680	4955	1300	1025	420	425	6	6	900	1400	1550	950	1400	1600
	X15N430	4300	2070	4980	5255	1400	1125	420	425	6	6	850	1350	1500	900	1350	1550
	X15N450	4500	2120	5130	5455	1500	1175	420	425	6	6	800	1300	1450	850	1300	1500
	X15N470	4700	2170	5380	5750	1585	1225	420	425	6	6	750	1250	1400	800	1250	1450
	X15N500	5000	2270	5595	5955	1685	1325	420	425	6	6	700	1200	1350	800	1250	1450
	X15N550	5500	2470	6095	6455	1885	1525	420	425	3	6	650	950	1050	750	1150	1300
	X15N600	6000	2720	6730	7055	2100	1775	420	425	3	6	600	700	750	700	1050	1150
	X15N650	6500	2870	7180	7455	2200	1925	420	425	3	6	/	/	/	550	800	900
	X15N700	7000	2970	7595	7955	2385	2025	420	425	3	6	/	/	/	400	550	650

With sideshifter minus 150kg,with integral sideshifter minus 100kg.

2.0~2.5t XF Specifiche montante: (pneumatico)

Tipo	Modello	Altezza sollevamento	Altezza montante			Alzata libera		Front	Brandeggio		Capacità di carico			
			Abbassato	Sfilato		Con griglia	Senza Griglia		Avanti	Indietro	Capacità di carico baricentro 500mm			
				Con griglia	Senza Griglia						Ruota singola		Gemellata	
											2.0t	2.5t	2.0t	2.5t
		mm	mm	mm	mm	mm	mm	mm	(°)	(°)	kg	kg	kg	kg
Duplex a grande visibilità	X25M200	2000	1535	2660	3045	140	140	465	6	12	2000	2500	2000	2500
	X25M250	2500	1785	3160	3545	140	140	465	6	12	2000	2500	2000	2500
	X25M270	2700	1885	3360	3745	140	140	465	6	12	2000	2500	2000	2500
	X25M300	3000	2035	3660	4045	140	140	465	6	12	2000	2500	2000	2500
	X25M330	3300	2185	3960	4345	140	140	465	6	12	2000	2500	2000	2500
	X25M350	3500	2285	4160	4545	140	140	465	6	12	2000	2500	2000	2500
	X25M370	3700	2435	4360	4745	140	140	465	6	12	2000	2500	2000	2500
	X25M400	4000	2635	4660	5045	140	140	465	6	12	2000	2500	2000	2500
	X25M430	4300	2785	4960	5345	140	140	465	6	6	1950	2400	2000	2450
	X25M450	4500	2855	5160	5545	140	140	465	6	6	1950	2300	1950	2350
	X25M470	4700	2985	5360	5745	140	140	465	6	6	1850	2250	1900	2300
	X25M500	5000	3135	5660	6045	140	140	465	6	6	1800	1850	1850	2100
	X25M550	5500	3385	6160	6545	140	140	465	3	6	/	/	1600	1900
	X25M600	6000	3635	6660	7045	140	140	465	3	6	/	/	1400	1750
Duplex Gal	X25U200	2000	1560	2680	3045	880	510	465	6	12	2000	2500	2000	2500
	X25U250	2500	1810	3180	3545	1130	760	465	6	12	2000	2500	2000	2500
	X25U270	2700	1910	3380	3745	1230	860	465	6	12	2000	2500	2000	2500
	X25U300	3000	2010	3680	4045	1330	960	465	6	12	2000	2500	2000	2500
	X25U330	3300	2160	3980	4345	1480	1110	465	6	12	2000	2500	2000	2500
	X25U350	3500	2260	4180	4545	1580	1210	465	6	12	2000	2500	2000	2500
	X25U370	3700	2360	4330	4745	1680	1310	465	6	12	2000	2500	2000	2500
	X25U400	4000	2560	4680	5045	1880	1510	465	6	12	2000	2450	2000	2500
Triplex Gal	X25N400	4000	2000	4700	5045	1300	955	480	6	6	1950	2450	1950	2500
	X25N430	4300	2100	5000	5345	1400	1055	480	6	6	1900	2400	1950	2450
	X25N450	4500	2150	5230	5595	1470	1105	480	6	6	1850	2300	1850	2300
	X25N470	4700	2200	5380	5745	1520	1155	480	6	6	1800	2250	1800	2300
	X25N500	5000	2300	5680	6045	1620	1255	480	6	6	1700	1900	1800	2100
	X25N550	5500	2500	6180	6545	1820	1455	480	3	6	1450	1600	1600	1900
	X25N600	6000	2750	6730	7095	2070	1705	480	3	6	1000	1050	1400	1750
	X25N650	6500	2900	7200	7545	2200	1855	480	3	6	/	/	1200	1450
	X25N700	7000	3050	7680	8045	2370	2005	480	3	6	/	/	1000	1150

With sideshifter minus 150kg,with integral sideshifter minus 100kg.

3.0~3.5t XF Specifiche montante: (pneumatico))

Tipo	Modello	Altezza sollevamento	Altezza montante				Alzata libera		Front		Brandeggio				Capacità di carico					
			Abbassato		Sfilato		Con griglia	Senza Griglia			Avanti		Indietro		Capacità di carico baricentro 500mm					
					Con griglia	Senza Griglia									Ruota singola		Gemellata			
		mm	3.0t	3.5t	3.0t	3.5t	3.0t	3.5t	3.0t	3.5t	3.0t	3.5t	3.0t	3.5t	(°)	(°)	3.0t	3.5t	3.0t	3.5t
Duplex a grande visibilità	X30/35M200	2000	1550	1665	2735	2815	3145	3145	145	145	145	145	480	485	6	12	3000	3500	3000	3500
	X30/35M250	2500	1800	1915	3235	3315	3645	3645	145	145	145	145	480	485	6	12	3000	3500	3000	3500
	X30/35M270	2700	1900	2015	3435	3515	3845	3845	145	145	145	145	480	485	6	12	3000	3500	3000	3500
	X30/35M300	3000	2050	2165	3735	3815	4145	4145	145	145	145	145	480	485	6	12	3000	3500	3000	3500
	X30/35M330	3300	2200	2315	4035	4115	4445	4445	145	145	145	145	480	485	6	12	3000	3500	3000	3500
	X30/35M350	3500	2300	2415	4235	4315	4645	4645	145	145	145	145	480	485	6	12	3000	3500	3000	3500
	X30/35M370	3700	2450	2565	4435	4515	4845	4845	145	145	145	145	480	485	6	12	3000	3500	3000	3500
	X30/35M400	4000	2650	2715	4735	4815	5145	5145	145	145	145	145	480	485	6	12	3000	3500	3000	3500
	X30/35M430	4300	2800	2865	5035	5115	5445	5445	145	145	145	145	480	485	6	6	3000	3500	3000	3500
	X30/35M450	4500	2900	2965	5235	5315	5645	5645	145	145	145	145	480	485	6	6	3000	3500	3000	3500
	X30/35M470	4700	3000	3065	5435	5515	5845	5845	145	145	145	145	480	485	6	6	2850	3350	2900	3350
	X30/35M500	5000	3135	3215	5735	5815	6145	6145	145	145	145	145	480	485	6	6	2650	2850	2700	2900
	X30/35M550	5500	3400	3465	6235	6315	6645	6645	145	145	145	145	480	485	3	6	/	/	2400	2650
	X30/35M600	6000	3650	3715	6735	6815	7145	7145	145	145	145	145	480	485	3	6	/	/	2200	2400
Duplex Gal	X30/35U200	2000	1620	1720	2755	2830	3145	3145	865	890	475	575	480	480	6	12	3000	3500	3000	3500
	X30/35U250	2500	1870	1970	3255	3330	3645	3645	1115	1140	725	825	480	480	6	12	3000	3500	3000	3500
	X30/35U270	2700	1970	2070	3455	3530	3845	3845	1215	1240	825	925	480	480	6	12	3000	3500	3000	3500
	X30/35U300	3000	2080	2180	3755	3830	4145	4145	1325	1350	935	1035	480	480	6	12	3000	3500	3000	3500
	X30/35U330	3300	2230	2330	4055	4130	4445	4445	1475	1500	1085	1285	480	480	6	12	3000	3500	3000	3500
	X30/35U350	3500	2330	2430	4255	4330	4645	4645	1575	1600	1185	1385	480	480	6	12	3000	3500	3000	3500
	X30/35U370	3700	2430	2530	4455	4530	4845	4845	1675	1700	1285	1385	480	480	6	12	3000	3500	3000	3500
	X30/35U400	4000	2580	2680	4755	4830	5145	5145	1825	1850	1435	1535	480	480	6	12	3000	3500	3000	3500
Triplex Gal	X30/35N400	4000	2015	2125	4755	4830	5145	5145	1260	1285	870	970	495	495	6	6	3000	3500	3000	3500
	X30/35N430	4300	2115	2215	5055	5130	5445	5445	1360	1385	970	1070	495	495	6	6	3000	3500	3000	3500
	X30/35N450	4500	2165	2265	5305	5380	5695	5695	1410	1435	1020	1120	495	495	6	6	3000	3400	3000	3500
	X30/35N470	4700	2215	2315	5455	5530	5895	5895	1460	1485	1070	1170	495	495	6	6	2800	3300	2900	3350
	X30/35N500	5000	2315	2415	5755	5830	6145	6145	1560	1585	1170	1270	495	495	6	6	2600	2850	2650	2900
	X30/35N550	5500	2515	2565	6255	6330	6645	6645	1760	1735	1370	1420	495	495	3	6	2250	2300	2400	2650
	X30/35N600	6000	2765	2815	6805	6880	7195	7195	2010	1985	1620	1670	495	495	3	6	1650	1850	2200	2400
	X30/35N650	6500	2915	2965	7255	7330	7645	7645	2160	2135	1770	1820	495	495	3	6	/	/	1700	1850
	X30/35N700	7000	3065	3115	7755	7830	8145	8145	2310	2285	1920	1970	495	495	3	6	/	/	1200	1300

With sideshifter minus 200kg,with integral sideshifter minus 100kg.

Specifiche tecniche carrelli Serie XF 1.0 - 1.8t:

Caratteristiche	1.1	Costruttore		HANGCHA GROUP CO.,LTD.																					
	1.2	Modello		CPCD10-XW32F/B/M	CPQD10-XW21F/B/M	CPCD10-XW10F	CPCD15-XW32F/B/M	CPYD15-XW51F/B/M	CPYD15-XW81F	CPYD15-XW87B	CPQD15-XW21F/B/M	CPYD15-XW21F/B/M	CPQYD15-XW21F/B/M	CPCD15-XW10F	CPCD15-XW97B	CPCD18-XW32F/B/M	CPYD18-XW51F/B/M	CPYD18-XW81F	CPYD18-XW87B	CPQD18-XW21F/B/M	CPYD18-XW21F/B/M	CPQYD18-XW21F/B/M	CPCD18-XW10F	CPCD18-XW97B
	1.3	Alimentazione		Diesel	Benzina	Diesel	Diesel	GPL	GPL	GPL	Benzina	GPL	DOPPIA ALIMENTAZIONE	Diesel	Diesel	Diesel	GPL	GPL	GPL	Benzina	GPL	DOPPIA ALIMENTAZIONE	Diesel	Diesel
	1.5	Portata	Q (kg)	1000			1500									1750									
	1.6	Baricentro del carico	c (mm)	500			500									500									
	1.8	Distanza del carico	x (mm)	405			405									405									
		Sporgenza posteriore	mm	375			405									430									
	1.9	Interasse	y (mm)	1475			1475									1475									
Pesi	2.1	Peso	kg	2510			2650									2760									
	2.2	Carico sulle ruote (con carico)	kg	3055/455			3660/490									3995/520									
	2.3	Carico sulle ruote (senza carico)	kg	1260/1250			1240/1410									1225/1540									
Ruote, Telaio	3.2	Dimensioni ruote anteriori		6.50-10-10PR			6.50-10-10PR									6.50-10-10PR									
	3.3	Dimensioni ruote posteriori		5.00-8-10PR			5.00-8-10PR									5.00-8-10PR									
	3.6	Carreggiata anteriore	b_{11} (mm)	900			900									900									
	3.7	Carreggiata posteriore	b_{11} (mm)	920			920									920									
Dimensioni	4.1	Inclinazione montante/piastra portaforche, avanti/indietro	α/β(°)	6/12			6/12									6/12									
	4.2	Altezza montante abbassato	h_1 (mm)	1995			1995									1995									
	4.3	Sollevamento libero	h_2 (mm)	155			155									155									
	4.4	Corsa di sollevamento forche	h_3 (mm)	3000			3000									3000									
	4.5	Altezza montante sfilato	h_4 (mm)	3955			3955									3955									
	4.7	Altezza filo superiore tettuccio protezione (cabina)	h_6 (mm)	2125(2205*)			2125(2205*)									2125(2205*)									
	4.20	Lunghezza incluso tallone forche	l_2(mm)	2255			2285									2310									
	4.21	Larghezza totale	b_1(mm)	1080			1080									1080									
	4.22	Dimensioni forche Iso 2331	s/e/l(mm)	920×100×35			920×100×35									920×100×35									
	4.31	Luce libera sotto il montante con carico	m_1 (mm)	115			115									115									
	4.32	Luce libera a metà passo	m_2 (mm)	140			140									140									
	4.35	Raggio di curvatura	W_a (mm)	1965			1990									2015									
		Larghezza minima corridoio di lavoro (aggiungere lunghezza e ingombro del carico e/o lunghezza forche)	mm	2370			2395									2420									
Prestazioni	5.1	Velocità di traslazione con / senza carico	km/h	(-/19)(-/19.3)(-/19)	(-/18)(-/18)(-/18)	-/19	(-/19)(-/19.3)(-/19)	(-/18)(-/18)(-/18)	(-/20)	(-/20)	(-/18)(-/18)(-/18)			-/19	-/19	(-/19)(-/19.3)(-/19)	(-/18)(-/18)(-/18)	(-/20)	(-/20)	(-/18)(-/18)(-/18)			-/19	-/19
	5.2	Velocità di sollevamento con / senza carico	m/s	0.580/-	0.510/-	0.610/-	0.580/-	0.510/-	0.530/-	0.530/-	0.510/-			0.610/-	0.680/-	0.580/-	0.510/-	0.530/-	0.530/-	0.510/-			0.610/-	0.680/-
	5.3	Velocità di discesa con / senza carico	m/s	0.500/-	0.500/-	0.500/-	0.500/-	0.500/-	0.500/-	0.500/-	0.500/-			0.500/-	0.500/-	0.500/-	0.500/-	0.500/-	0.500/-	0.500/-			0.500/-	0.500/-
	5.5	Forza di trazione al gancio con / senza carico	N	(14600/-)(14400/-)(14100/-)	(14800/-)(14600/-)(14300/-)	15500/-	(14600/-)(14400/-)(14100/-)	(14800/-)(14600/-)(14300/-)	(19000/-)	(19000/-)	(14800/-)(14600/-)(14300/-)			15500/-	16800/-	(14600/-)(14400/-)(14100/-)	(14800/-)(14600/-)(14300/-)	(19000/-)	(19000/-)	(14800/-)(14600/-)(14300/-)			15500/-	16800/-
	5.7	Pendenza superabile con / senza carico**	%	(40/-)(39/-)(38/-)	(41/-)(40/-)(39/-)	41/-	(33/-)(33/-)(32/-)	(34/-)(33/-)(33/-)	(37/-)	(37/-)	(34/-)(33/-)(33/-)			34/-	34/-	(30/-)(30/-)(29/-)	(31/-)(30/-)(30/-)	(37/-)	(37/-)	(31/-)(30/-)(30/-)			31/-	34/-
Motore	7.1	Produttore Motore		YANMAR/4TNE92	GCT(NISSAN)/GK21	ISUZU C240NKFC01	YANMAR/4TNE92	GCT(NISSAN)/GK21GPL	GCTGK21GPLEPA /CARB	GCT GK21GPL NON-CERT	GCT(NISSAN)/GK21			ISUZU C240NKFC01	KUBOTA V2607-CR-E5B	YANMAR/4TNE92	GCT(NISSAN)/GK21GPL	GCTGK21GPLEPA/ CARB	GCT GK21GPL NON-CERT	GCT(NISSAN)/GK21			ISUZU C240NKFC01	KUBOTA V2607-CR-E5B
		Normativa emissione		StageIIIA/Tier3		StageIIIA/GB3	StageIIIA/Tier3		EPA/CARBTier2					StageIIIA/GB3	EU Stage V/ EPA/CARBTier4F	StageIIIA/Tier3		EPA/CARBTier2					StageIIIA/GB3	EU Stage V/ EPA/CARBTier4F
	7.2	Potenza motore in aderenza DIN ISO 1585	kw	32.8	31.5	35.4	32.8	29	40	38.4	31.5			35.4	37.4	32.8	29	40	38.4	31.5			35.4	37.4
	7.3	Giri motore	min	2450	2300	2500	2450	2250	2700	2700	2300			2500	2400	2450	2250	2700	2700	2300			2500	2400
	7.4	Numero cilindri	(-)/(cm^3)	4/2659	4/2065	4/2369	4/2659	4/2065	4/2065	4/2065	4/2065			4/2369	4/2615	4/2659	4/2065	4/2065	4/2065	4/2065			4/2369	4/2615
	7.10	Capacità Batteria	V/Ah	12/60	12/60	12/60	12/60	12/60	12/60	12/60	12/60			12/60	12/90	12/60	12/60	12/60	12/60	12/60			12/60	12/90
		Coppia	N·m/r/min	142/1600	144/1600	139.9/1800	142/1600	140/1600	150/2000	151/1600	144/1600			139.9/1800	171.5/1500	142/1600	140/1600	150/2000	151/1600	144/1600			139.9/1800	171.5/1500
		Alesaggio e corsa	mm	92x100	89x83	86x102	92x100	89x93	89x83	89x83	89x83			86x102	87x110	92x100	89x83	89x83	89x83	89x83			86x102	87x110
		Produttore trasmissione		HANGCHA/OKAMURA/MS		HANGCHA	HANGCHA/OKAMURA/MS		HANGCHA	OKAMURA	HANGCHA/OKAMURA/MS			HANGCHA	HANGCHA	HANGCHA/OKAMURA/MS		HANGCHA	OKAMURA	HANGCHA/OKAMURA/MS			HANGCHA	HANGCHA
		Tipo di trasmissione		Powershift																				
		Stage FwD/RVS		1/1																				
Varie	10.1	Pressione di servizio per attrezzatura	bar	145																				
	10.4	Dimensioni serbatoio combustibile	litri	50	50	50	50	28	28	28	50	28	50	50	50	50	28	28	28	50	28	50	50	50

Note: * Con sedile molleggiato o cabina

* Valore stimato

Trasmissione MS con freni a bagno d'olio

Specifiche tecniche carrelli Serie XF 2.0t:

Caratteristiche	1.1	HANGCHA GROUP CO.,LTD.																	
	1.2	CPCD20-XW33F/B/M	CPYD20-XW52F/B/M	CPYD20-XW71F	CPYD20-XW77B	CPQD20-XW22F/B/M	CPYD20-XW22F/B/M	CPQYD20-XW22F/B/M	CPCD20-XW32F	CPYD20-XW51F	CPQD20-XW21F	CPYD20-XW21F	CPQYD20-XW21F	CPCD20-XW43F/B	CPCD20-XW55F/B	CPCD20-XW56F/B/M	CPCD20-XW10F	CPCD20-XW97F	CPCD20-XH7F/B
	1.3	Diesel	GPL	GPL	GPL	Benzina	GPL	DOPPIA ALIMENTAZIONE	Diesel	GPL	Benzina	GPL	DOPPIA ALIMENTAZIONE	Diesel	Diesel	Diesel	Diesel	Diesel	Diesel
	1.5	2000																	
	1.6	500																	
	1.8	465																	
		415																	
	1.9	1650																	
Pesi	2.1	3405																	
	2.2	4705/700																	
	2.3	1610/1795																	
Telaio, ruote	3.2	7.00-12-12PR																	
	3.3	6.00-9-10PR																	
	3.6	965																	
	3.7	973																	
Dimensioni	4.1	6/12																	
	4.2	2035																	
	4.3	140																	
	4.4	3000																	
	4.5	4045																	
	4.7	2135(2215*)																	
	4.20	2530																	
	4.21	1155																	
	4.22	1070x122x40																	
	4.31	115																	
	4.32	150																	
	4.35	2180																	
		2645																	
Prestazioni	5.1	(-/18.2)(-/18.6)(-/17.9)	(-/19)(-/19.4)(-/18.7)	(-/21)	(-/20)	(-/19)(-/19.4)(-/18.7)			-/19.4	-/18.2	-/18.2			(-/18.2)(-/18.6)	(-/18.2)(-/18.6)	(-/17.5)(-/18)	-/19.7	-/18.5	-/18.5
	5.2	0.620/-	0.560/-	0.560/-	0.560/-	0.560/-			0.600/-	0.490/-	0.490/-			0.620/-	0.620/-	0.620/-	0.590/-	0.600/-	0.600/-
	5.3	0.500/-	0.500/-	0.500/-	0.500/-	0.500/-			0.500/-	0.500/-	0.500/-			0.500/-	0.500/-	0.500/-	0.500/-	0.500/-	0.500/-
	5.5	(19800/-)(19400/-)(19500/-)	(18700/-)(18300/-)(18400/-)	(21000/-)	(21000/-)	(18700/-)(18300/-)(18400/-)			14300/-	14500/-	14500/-			(19800/-)(19400/-)	(19800/-)(19400/-)	(19800/-)(19400/-)(19500/-)	15000/-	19500/-	19500/-
	5.7	(35/-)(34/-)(34/-)	(33/-)(32/-)(32/-)	(30/-)	(30/-)	(33/-)(32/-)(32/-)			24/-	25/-	25/-			(35/-)(34/-)	(35/-)(34/-)	(35/-)(34/-)(34/-)	25/-	25/-	27/-
Motore	7.1	YANMAR/4TNE98	GCT(NISSAN)/GK25GPL	GCTGK25GPLEPA/CARBCERT	GCTGK25GPLNONCERT	GCT(NISSAN)/GK25			YANMAR/4TNE92	GCT(NISSAN)/GK21GPL	GCT(NISSAN)/GK21			CUMMINS/QSF2.8t3NA49	MITSUBISHI/S4S-Z362CSFL	YANMAR/4TNV94L-BXPHZ	ISUZUC240NKFC01	KUBOTA V2607-CR-E5B	XINCHAI3E22YG51
		StageIIIA/Tier3							StageIIIA/Tier3					StageIIIA	StageIIIA	StageIIIA	StageIIIA/GB3	EU StageV EPA/CARB Tier4 F	EUStageV
	7.2	42.1	35	45.8	43.4	38			32.8	29	31.5			36.5	35.3	34.6	35.4	37.4	44.8
	7.3	2300	2400	2700	2700	2400			2450	2250	2300			2500	2250	2400	2500	2400	2400
	7.4	4/3319	4/2488	4/2488	4/2488	4/2488			4/2659	4/2065	4/2065			4/2800	4/3331	4/3054	4/2369	4/2615	3/2230
	7.10	12/90	12/60	12/60	12/60	12/60			12/90	12/60	12/60			12/90	12/90	12/90	12/90	12/90	12/90
		186/1700	170/1600	187/1600	183.5/1600	185/1600			142/1600	140/1600	144/1600			186/1500	165/1700	191~208.5/1500	139.9/1800	171.5/1500	210/1600-1800
		98×110	89×100	89×100	89×100	89×100			92×100	89×83	89×83			94x100	94x120	94x110	86x102	87x110	94×107
		HANGCHA/OKAMURA/MS		HANGCHA	OKAMURA	HANGCHA/OKAMURA/MS			HANGCHA					HANGCHA/OKAMURA		HANGCHA/OKAMURA/MS	HANGCHA	HANGCHA	HANGCHA/OKAMURA
		\																	
		1/1																	
Varie	10.1	175																	
	10.4	60	40	40	40	60	40	60	60	40	60	40	60	60	60	60	60	60	60

Note: * Con sedile molleggiato o cabina

* Valore stimato

Trasmissione MS con freni a bagno d'olio

Specifiche tecniche carrelli Serie XF 2.5t:

Caratteristiche	1.1	HANGCHA GROUP CO.,LTD.																	
	1.2	CPCD25-XW33F/B/M	CPYD25-XW52F/B/M	CPYD25-XW71F	CPYD25-XW77B	CPQD25-XW22F/B/M	CPYD25-XW22F/B/M	CPQYD25-XW22F/B/M	CPCD25-XW32F	CPYD25-XW51F	CPQD25-XW21F	CPYD25-XW21F	CPQYD25-XW21F	CPCD25-XW43F/B	CPCD25-XW55F/B	CPCD25-XW56F/B/M	CPCD25-XW10F	CPCD25-XW97F	CPCD25-XH7F/B
	1.3	Diesel	GPL	GPL	GPL	Benzina	GPL	DOPPIA ALIMENTAZIONE	Diesel	GPL	Benzina	GPL	DOPPIA ALIMENTAZIONE	Diesel	Diesel	Diesel	Diesel	Diesel	Diesel
	1.5	2500																	
	1.6	500																	
	1.8	465																	
		490																	
	1.9	1650																	
Pesi	2.1	3765																	
	2.2	5475/790																	
	2.3	1560/2205																	
Telaio, ruote	3.2	7.00-12-12PR																	
	3.3	6.00-9-10PR																	
	3.6	965																	
	3.7	973																	
Dimensioni	4.1	6/12																	
	4.2	2035																	
	4.3	140																	
	4.4	3000																	
	4.5	4045																	
	4.7	2135(2215*)																	
	4.20	2605																	
	4.21	1155																	
	4.22	1070×122×40																	
	4.31	115																	
	4.32	150																	
	4.35	2245																	
		2710																	
Prestazioni	5.1	(-/18.2)(-/18.6)(/17.9)	(-/19)(-/19.4)(-/18.7)	(-/21)	(-/20)	(-/19)(-/19.4)(-/18.7)			-/19.4	-/18.2	-/18.2			(-/18.2)(-/18.6)	(-/18.2)(-/18.6)	(-/17.5)(-/18)	-/19.7	-/18.5	-/19
	5.2	0.620/-	0.560/-	0.560/-	0.560/-	0.560/-			0.600/-	0.490/-	0.490/-			0.620/-	0.620/-	0.620/-	0.590/-	0.600/-	0.600/-
	5.3	0.500/-	0.500/-	0.500/-	0.500/-	0.500/-			0.500/-	0.500/-	0.500/-			0.500/-	0.500/-	0.500/-	0.500/-	0.500/-	0.500/-
	5.5	(19800/-)(19400/-)(19500/-)	(18700/-)(18300/-)(18400/-)	(21000/-)	(21000/-)	(18700/-)(18300/-)(18400/-)			14300/-	14500/-	14500/-			(19800/-)(19400/-)	(19800/-)(19400/-)	(19800/-)(19400/-)(19500/-)	15000/-	19500/-	19500/-
	5.7	(30/-)(29/-)(29/-)	(28/-)(27/-)(27/-)	(30/-)	(30/-)	(28/-)(27/-)(27/-)			21/-	21/-	21/-			(30/-)(29/-)	(30/-)(29/-)	(30/-)(29/-)(29/-)	20/-	23/-	25/-
Motori	7.1	YANMAR/4TNE98	GCT(NISSAN)/GK25GPL	GCTGK25GPLEPA/CARBCERT	GCTGK25GPLNONCERT	GCT(NISSAN)/GK25			YANMAR/4TNE92	GCT(NISSAN)/GK21GPL	GCT(NISSAN)/GK21			CUMMINS/QSF2.8t3NA49	MITSUBISHI/S4S-Z362CSFL	YANMAR/4TNV94L-BXPHZ	ISUZU C240NKFC01	KUBOTA V2607-CR-E5B	XINCHAI 3E22YG51
		StageIIIA/Tier3							StageIIIA/Tier3					StageIIIA	StageIIIA	StageIIIA	StageIIIA/GB3	EU StageV EPA/CARB Tier4 F	EUStageV
	7.2	42.1	35	45.8	43.4	38			32.8	29	31.5			36.5	35.3	34.6	35.4	37.4	44.8
	7.3	2300	2400	2700	2700	2400			2450	2250	2300			2500	2250	2400	2500	2400	2400
	7.4	4/3319	4/2488	4/2488	4/2488	4/2488			4/2659	4/2065	4/2065			4/2800	4/3331	4/3054	4/2369	4/2615	3/2230
	7.10	12/90	12/60	12/60	12/60	12/60			12/90	12/60	12/60			12/90	12/90	12/90	12/90	12/90	12/90
		196/1700	170/1600	187/1600	183.5/1600	185/1600			142/1600	140/1600	144/1600			186/1500	165/1700	191~208.5/1500	139.9/1800	171.5/1500	210/1600-1800
		98×110	89×100	89×100	89×100	89×100			92×100	89×83	89×83			94x100	94x120	94x110	86x102	87x110	94×107
		HANGCHA/OKAMURA/MS		HANGCHA	OKAMURA	HANGCHA/OKAMURA/MS			HANGCHA					HANGCHA/OKAMURA		HANGCHA/OKAMURA/MS	HANGCHA	HANGCHA	HANGCHA/OKAMURA
		Powershift																	
		1/1																	
Varie	10.1	175																	
	10.4	60	40	40	40	60	40	60	60	40	60	40	60	60	60	60	60	60	60

Note: * Con sedile molleggiato o cabina

* Valore stimato

Trasmissione MS con freni a bagno d'olio

Specifiche tecniche carrelli Serie XF 3.0t:

Caratteristiche	1.1	Costruttore		HANGCHA GROUP CO., LTD.												
	1.2	Modello		CPCD30-XW33F/B/M	CPYD30-XW52F/B/M	CPYD30-XW71F	CPYD30-XW77B	CPQD30-XW22F/B/M	CPYD30-XW22F/B/M	CPQYD30-XW22F/B/M	CPCD30-XW43F/B	CPCD30-XW55F/B	CPCD30-XW56F/B/M	CPCD30-XW10F	CPCD30-XW97F	CPCD30-XH7F/B
	1.3	Alimentazione		Diesel	GPL	GPL	GPL	Benzina	GPL	DOPPIA ALIMENTAZIONE	Diesel	Diesel	Diesel	Diesel	Diesel	Diesel
	1.5	Portata	Q (kg)	3000												
	1.6	Baricentro del carico	c (mm)	500												
	1.8	Distanza del carico	x (mm)	480												
		Sporgenza posteriore	mm	550												
	1.9	Interasse	y (mm)	1700												
Pesi	2.1	Peso	kg	4350												
	2.2	Carico sulle ruote (con carico)	kg	6450/900												
	2.3	Carico sulle ruote (senza carico)	kg	1750/2600												
Ruote, Telaio	3.2	Dimensioni ruote anteriori		28×9-15-14PR												
	3.3	Dimensioni ruote posteriori		6.50-10-10PR												
	3.6	Carreggiata anteriore	b_{10} (mm)	1005												
	3.7	Carreggiata posteriore	b_{11} (mm)	975												
Dimensioni	4.1	Inclinazione montante/piastra portaforche, avanti/indietro	α/β(°)	6/12												
	4.2	Altezza montante abbassato	h_1 (mm)	2050												
	4.3	Sollevamento libero	h_2 (mm)	145												
	4.4	Corsa di sollevamento forche	h_3 (mm)	3000												
	4.5	Altezza montante sfilato	h_4 (mm)	4145												
	4.7	Altezza filo superiore tettuccio protezione (cabina)	h_6 (mm)	2150(2230*)												
	4.20	Lunghezza incluso tallone forche	l_6 (mm)	2730												
	4.21	Larghezza totale	b_1 (mm)	1225												
	4.22	Dimensioni forche Iso 2331	s/e/l (mm)	1070×122×45												
	4.31	Luce libera sotto il montante con carico	m_1 (mm)	130												
	4.32	Luce libera a metà passo	m_2 (mm)	165												
	4.35	Raggio di curvatura	Wa (mm)	2355												
		Larghezza minima corridoio di lavoro (aggiungere lunghezza e ingombro del carico e/o lunghezza forche)	mm	2835												
Prestazioni	5.1	Velocità di traslazione con / senza carico	km/h	(-/17.2)(-/17.6) (-/17.6)	(-/17.9)(-/18.4) (-/18.3)	(-/19.8)	(-/19.8)	(-/17.9)(-/18.4)(-/18.3)			(-/17.2)(-/17.6)	(-/17.2)(-/17.6)	(-/18.6)(-/19)	-/18.6	-/18.5	-/18.5
	5.2	Velocità di sollevamento con / senza carico	m/s	0.490/-	0.450/-	0.480/-	0.480/-	0.450/-			0.490/-	0.490/-	0.490/-	0.470/-	0.500/-	0.480/-
	5.3	Velocità di discesa con / senza carico	m/s	0.500/-	0.500/-	0.500/-	0.500/-	0.500/-			0.500/-	0.500/-	0.500/-	0.500/-	0.500/-	0.500/-
	5.5	Forza di trazione al gancio con / senza carico	N	(21000/-)(20500/-) (19900/-)	(19800/-)(19300/-) (18700/-)	(22000/-)	(22000/-)	(19800/-)(19300/-)(18700/-)			(21000/-) (20500/-)	(21000/-) (20500/-)	(20800/-)(20300/-) (19900/-)	16000/-	20500/-	20500/-
	5.7	Pendenza superabile con / senza carico**	%	(27/-)(26/-)(25/-)	(25/-)(24/-)(23/-)	(25/-)	(25/-)	(25/-)(24/-)(23/-)			(27/-)(26/-)	(26/-)(25/-)	(27/-)(26/-)(25/-)	19/-	20/-	23/-
Motore	7.1	Produttore Motore		YANMAR/4TNE98	GCT(NISSAN)/GK25GPL	GCT GK25GPL EPA/ CARBCERT	GCT GK25GPL NON-CERT	GCT(NISSAN)/GK25			CUMMINS/ QSF2.8t3NA49	MITSUBISHI/ S4S-Z362CSFL	YANMAR/ 4TNV94L-BXPHZ	ISUZU C240NKFC01	KUBOTA V2607-CR-E5B	XINCHAI 3E22YG51
		Normativa emissione		StageIIIA/Tier3									StageIIIA	StageIIIA/GB3	EU StageV EPA/CARB Tier4 F	EU StageV
	7.2	Potenza motore in aderenza DIN ISO 1585	kw	42.1	35	45.8	43.4	38			36.5	35.3	34.6	35.4	37.4	44.8
	7.3	Giri motore	min	2300	2400	2700	2700	2400			2500	2250	2400	2500	2400	2400
	7.4	Numero cilindri	(-)/(cm³)	4/3319	4/2488	4/2488	4/2488	4/2488			4/2800	4/3331	4/3054	4/2369	4/2615	3/2230
	7.10	Capacità Batteria	V/Ah	12/90	12/60	12/60	12/60	12/60			12/90	12/90	12/90	12/90	12/90	12/90
		Coppia	N·m/r/min	196/1700	170/1600	187/1600	183.5/1600	185/1600			186/1500	165/1700	191~208.5/1500	139.9/1800	171.5/1500	210/1600-1800
		Alesaggio e corsa	mm	98×110	89×100	89×100	89×100	89×100			94x100	94x120	94x110	86x102	87x110	94×107
		Produttore trasmissione		HANGCHA/OKAMURA/MS		HANGCHA	OKAMURA	HANGCHA/OKAMURA/MS			HANGCHA/OKAMURA		HANGCHA/ OKAMURA/MS	HANGCHA	HANGCHA	HANGCHA/OKAMURA
		Tipo di trasmissione		Powershift												
		Stage FWD/RVS		1/1												
Varie	10.1	Pressione di servizio perattrezzatura	bar	175												
	10.4	Dimensioni serbatoio combustibile	litri	40	70	40	40	40	70	70	70	70	70	70	70	70

Note: *Con sedile molleggiato o cabina

* Valore stimato

Trasmissione MS con freni a bagno d'olio

Specifiche tecniche carrelli Serie XF 3.0t:

Caratteristiche	1.1	Costruttore		HANGCHA GROUPCO.,LTD.											
	1.2	Modello		CPCD30-XW33F/B/M	CPYD30-XW52F/B/M	CPYD30-XW71F	CPYD30-XW77B	CPQD30-XW22F/B/M	CPYD30-XW22F/B/M	CPQYD30-XW22F/B/M	CPCD30-XW43F/B	CPCD30-XW55F/B	CPCD30-XW56F/B/M	CPCD30-XW10F	CPCD30-XW97F	CPCD30-XH7F/B
	1.3	Alimentazione		Diesel	GPL	GPL	GPL	Benzina	GPL	DOPPIA ALIMENTAZIONE	Diesel	Diesel	Diesel	Diesel	Diesel	Diesel
	1.5	Portata	Q(kg)	3000												
	1.6	Baricentro del carico	c(mm)	500												
	1.8	Distanza del carico	x (mm)	480												
		Sporgenza posteriore	mm	550												
	1.9	Interasse	y (mm)	1700												
Pesi	2.1	Peso	kg	4350												
	2.2	Carico sulle ruote (con carico)	kg	6450/900												
	2.3	Carico sulle ruote (senza carico)	kg	1750/2600												
Ruote, Telaio	3.2	Dimensioni ruote anteriori		28×9-15-14PR												
	3.3	Dimensioni ruote posteriori		6.50-10-10PR												
	3.6	Carreggiata anteriore	b_{10}(mm)	1005												
	3.7	Carreggiata posteriore	b_{11}(mm)	975												
Dimensioni	4.1	Inclinazione montante/piastra portaforche, avanti/indietro	α/β(°)	6/12												
	4.2	Altezza montante abbassato	h_1(mm)	2050												
	4.3	Sollevamento libero	h_2(mm)	145												
	4.4	Corsa di sollevamento forche	h_3(mm)	3000												
	4.5	Altezza montante sfilato	h_4(mm)	4145												
	4.7	Altezza filo superiore tettuccio protezione (cabina)	h_6(mm)	2150(2230*)												
	4.20	Lunghezza incluso tallone forche	l_6(mm)	2730												
	4.21	Larghezza totale	b_1(mm)	1225												
	4.22	Dimensioni forche Iso 2331	s/e/l(mm)	1070×122×45												
	4.31	Luce libera sotto il montante con carico	m_1(mm)	130												
	4.32	Luce libera a metà passo	m_2(mm)	165												
	4.35	Raggio di curvatura	Wa(mm)	2355												
		Larghezza minima corridoio di lavoro (aggiungere lunghezza e ingombro del carico e/o lunghezza forche)	mm	2835												
Prestazioni	5.1	Velocità di traslazione con / senza carico	km/h	(-/17.2)(-/17.6) (-/17.6)	(-/17.9)(-/18.4) (-/18.3)	(-/19.8)	(-/19.8)	(-/17.9)(-/18.4)(-/18.3)			(-/17.2)(-/17.6)	(-/17.2)(-/17.6)	(-/18.6)(-/19)	-/18.6	-/18.5	-/18.5
	5.2	Velocità di sollevamento con / senza carico	m/s	0.490/-	0.450/-	0.480/-	0.480/-	0.450/-			0.490/-	0.490/-	0.490/-	0.470/-	0.500/-	0.480/-
	5.3	Velocità di discesa con / senza carico	m/s	0.500/-	0.500/-	0.500/-	0.500/-	0.500/-			0.500/-	0.500/-	0.500/-	0.500/-	0.500/-	0.500/-
	5.5	Forza di trazione al gancio con / senza carico	N	(21000/-)(20500/-) (19900/-)	(19800/-)(19300/-) (18700/-)	(22000/-)	(22000/-)	(19800/-)(19300/-)(18700/-)			(21000/-) (20500/-)	(21000/-) (20500/-)	(20800/-)(20300/-) (19900/-)	16000/-	20500/-	20500/-
	5.7	Pendenza superabile con / senza carico**	%	(27/-)(26/-)(25/-)	(25/-)(24/-)(23/-)	(25/-)	(25/-)	(25/-)(24/-)(23/-)			(27/-)(26/-)	(26/-)(25/-)	(27/-)(26/-)(25/-)	19/-	20/-	23/-
Motore	7.1	Produttore Motore		YANMAR/4TNE98	GCT(NISSAN)/GK25GPL	GCT GK25GPL EPA/ CARBCERT	GCT GK25GPL NON-CERT	GCT(NISSAN)/GK25			CUMMINS/ QSF2.8t3NA49	MITSUBISHI/ S4S-Z362CSFL	YANMAR/ 4TNV94L-BXPHZ	ISUZU C240NKFC01	KUBOTA V2607-CR-E5B	XINCHAI3E22YG51
		Normativa emissione		StageIIIA/Tier3									StageIIIA	StageIIIA/GB3	EU StageV EPA/CARBTier4 F	EUStageV
	7.2	Potenza motore in aderenza DIN ISO 1585	kw	42.1	35	45.8	43.4	38			36.5	35.3	34.6	35.4	37.4	44.8
	7.3	Giri motore	min	2300	2400	2700	2700	2400			2500	2250	2400	2500	2400	2400
	7.4	Numero cilindri	(-)/(cm^3)	4/3319	4/2488	4/2488	4/2488	4/2488			4/2800	4/3331	4/3054	4/2369	4/2615	3/2230
	7.10	Capacità Batteria	V/Ah	12/90	12/60	12/60	12/60	12/60			12/90	12/90	12/90	12/90	12/90	12/90
		Coppia	N·m/r/min	196/1700	170/1600	187/1600	183.5/1600	185/1600			186/1500	165/1700	191~208.5/1500	139.9/1800	171.5/1500	210/1600-1800
		Alesaggio e corsa	mm	98×110	89×100	89×100	89×100	89×100			94x100	94x120	94x110	86x102	87x110	94×107
		Produttore trasmissione		HANGCHA/OKAMURA/MS		HANGCHA	OKAMURA	HANGCHA/OKAMURA/MS			HANGCHA/OKAMURA		HANGCHA/ OKAMURA/MS	HANGCHA	HANGCHA	HANGCHA/OKAMURA
		Tipo di trasmissione		Powershift												
		Stage FWD/RVS		1/1												
Varie	10.1	Pressione di servizio perattrezzatura	bar	175												
	10.4	Dimensioni serbatoio combustibile	litri	40	70	40	40	40	70	70	70	70	70	70	70	70

Note: *Con sedile molleggiato o cabina

* Valore stimato

Trasmissione MS con freni a bagno d'olio

Specifiche tecniche carrelli Serie XF 3.5t:

Caratteristiche	1.1	Costruttore		HANGCHA GROUP CO.,LTD.											
	1.2	Modello		CPCD35-XW33F/B/M	CPYD35-XW52F/B/M	CPYD35-XW71F	CPYD35-XW77B	CPQD35-XW22F/B/M	CPYD35-XW22F/B/M	CPQYD35-XW22F/B/M	CPCD35-XW43F/B	CPCD35-XW55F/B	CPCD35-XW56F/B/M	CPCD35-XW97F	CPCD35-XH7F/B
	1.3	Alimentazione		Diesel	GPL	GPL	GPL	Benzina	GPL	DOPPIA ALIMENTAZIONE	Diesel	Diesel	Diesel	Diesel	Diesel
	1.5	Portata	Q(kg)	3500											
	1.6	Baricentro del carico	c(mm)	500											
	1.8	Distanza del carico	x (mm)	485											
		Sporgenza posteriore	mm	615											
	1.9	Interasse	y(mm)	1700											
Pesi	2.1	Peso	kg	4705											
	2.2	Carico sulle ruote (con carico)	kg	7255/950											
	2.3	Carico sulle ruote (senza carico)	kg	1720/2985											
Telaio, ruote	3.2	Dimensioni ruote anteriori		28×9-15-14PR											
	3.3	Dimensioni ruote posteriori		6.50-10-10PR											
	3.6	Carreggiata anteriore	b_{10}(mm)	1005											
	3.7	Carreggiata posteriore	b_{11}(mm)	975											
Dimensioni	4.1	Inclinazione montante/piastra portaforche, avanti/indietro	α/β(°)	6/12											
	4.2	Altezza montante abbassato	h_1(mm)	2165											
	4.3	Sollevamento libero	h_2(mm)	145											
	4.4	Corsa di sollevamento forche	h_3(mm)	3000											
	4.5	Altezza montante sfilato	h_4(mm)	4145											
	4.7	Altezza filo superiore tettuccio protezione (cabina)	h_6(mm)	2150(2230*)											
	4.20	Lunghezza incluso tallone forche	l_2(mm)	2800											
	4.21	Larghezza totale	b_1(mm)	1225											
	4.22	Dimensioni forche Iso 2331	s/e/l(mm)	1070×122×50											
	4.31	Luce libera sotto il montante con carico	m_1(mm)	130											
	4.32	Luce libera a metà passo	m_2(mm)	165											
	4.35	Raggio di curvatura	Wa(mm)	2415											
		Larghezza minima corridoio di lavoro (aggiungere lunghezza e ingombro del carico e/o lunghezza forche)	mm	2900											
Prestazioni	5.1	Velocità di traslazione con / senza carico	km/h	(-/17.2)(-/17.6) (-/17.6)	(-/17.9)(-/18.4) (-/18.3)	(-/19.8)	(-/19.8)	(-/17.9)(-/18.4)(-/18.3)			(-/17.2)(-/17.6)	(-/17.2)(-/17.6)	(-/18.6)(-/19)	-/18.5	-/18.5
	5.2	Velocità di sollevamento con / senza carico	m/s	0.430/-	0.385/-	0.480/-	0.480/-	0.385/-			0.430/-	0.430/-	0.430/-	0.440/-	0.440/-
	5.3	Velocità di discesa con / senza carico	m/s	0.500/-	0.500/-	0.500/-	0.500/-	0.500/-			0.500/-	0.500/-	0.500/-	0.500/-	0.500/-
	5.5	Forza di trazione al gancio con / senza carico	N	(21000/-)(20500/-) (19900/-)	(19800/-)(19300/-) (18700/-)	(22000/-)	(22000/-)	(19800/-)(19300/-)(18700/-)			(21000/-) (20500/-)	(21000/-) (20500/-)	(20800/-)(20300/-) (19900/-)	20500/-	20500/-
	5.7	Pendenza superabile con / senza carico**	%	(24/-)(23/-)(22/-)	(22/-)(22/-)(21/-)	(25/-)	(25/-)	(22/-)(22/-)(21/-)			(24/-)(23/-)	(23/-)(22/-)	(24/-)(23/-)(22/-)	20/-	23/-
Motori	7.1	Produttore Motore		YANMAR/4TNE98	GCT(NISSAN)/ GK25GPL	GCT GK25GPL EPA/ CARB CERT	GCT GK25GPL NON-CERT	GCT(NISSAN)/GK25			CUMMINS/ QSF2.8T3NA49	MITSUBISHI/ S4S-Z362CSFL	YANMAR/ 4TNV94L-BXPHZ	KUBOTA V2607-CR-E5B	XINCHAI 3E22YG51
		Normativa emissione		Stage III A/Tier3									StageIIIA	EU StageV EPA/CARB Tier4 F	EU StageV
	7.2	Potenza motore in aderenza DIN ISO 1585	kw	42.1	35	45.8	43.4	38			36.5	35.3	34.6	37.4	44.8
	7.3	Giri motore	min	2300	2400	2700	2700	2400			2500	2250	2400	2400	2400
	7.4	Numero cilindri	(-)/(cm^3)	4/3319	4/2488	4/2488	4/2488	4/2488			4/2800	4/3331	4/3054	4/2615	3/2230
	7.10	Capacità Batteria	V/Ah	12/90	12/60	12/60	12/60	12/60			12/90	12/90	12/90	12/90	12/90
		Coppia	N·m/r/min	196/1700	170/1600	187/1600	183.5/1600	185/1600			186/1500	165/1700	191~208.5/1500	171.5/1500	210/1600-1800
		Alesaggio e corsa	mm	98×110	89×100	89×100	89×100	89×100			94x100	94x120	94x110	87x110	94×107
		Produttore trasmissione		HANGCHA/OKAMURA/MS		HANGCHA	OKAMURA	HANGCHA/OKAMURA/MS			HANGCHA/OKAMURA		HANGCHA/ OKAMURA/MS	HANGCHA	HANGCHA/OKAMURA
		Tipo di trasmissione		Powershift											
		Stage FWD/RVS		1/1											
Varie	10.1	Pressione di servizio per attrezzatura	bar	175											
	10.4	Dimensioni serbatoio combustibile	litri	40	70	40	40	40	70	70	70	70	70	70	70

Note: *Con sedile molleggiato o cabina

* Valore stimato

Trasmissione MS con freni a bagno d'olio

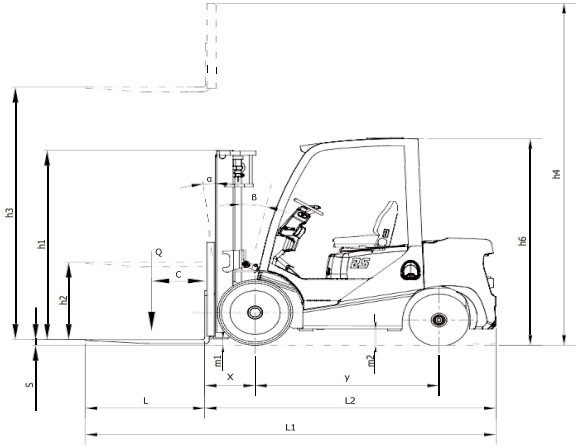
h3
h1
h2
h4
h6
Q
C
B
α
m1
m2
x
y
L
L2
L1
S

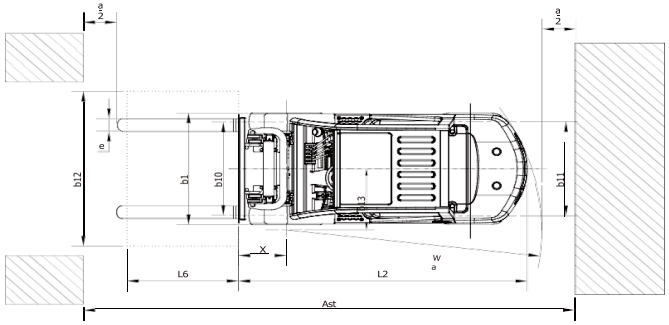
b12
b1
b10
b11
L6
L2
X
W
a
Ast

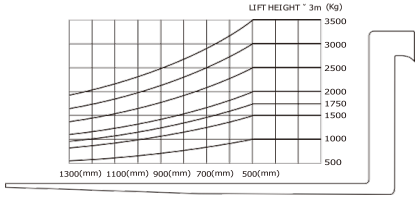
LIFT HEIGHT ˜ 3m (Kg)
3500
3000
2500
2000
1750
1500
1000
500
1300(mm) 1100(mm) 900(mm) 700(mm) 500(mm)